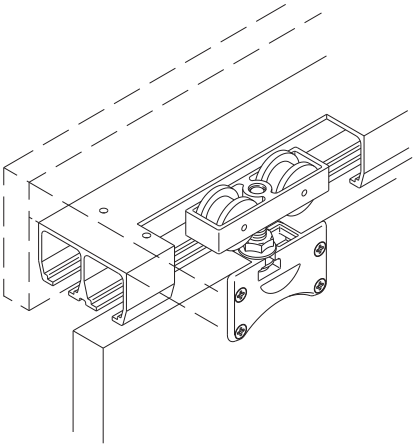

Sistema de cerrado suave, → página 69

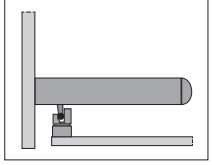

Herraje para puertas de armario deslizantes semi-enrasadas de hasta 40 kg.

Descripción del producto

El herraje HAWA-Dorado 40/MS con sistema de suspensión patentado, presenta una gran calidad y es de instalación simple. El herraje resulta adecuado para un montaje sencillo y rápido. Una armadura de suspensión de 35 mm permite colgar y descolgar las puertas con evestimiento fijo en la parte baja o desmontando una tapa de la cara delantera. La regulación continua en sentido lateral y en altura puede hacerse sin necesidad de descolgar las puertas, siempre y cuando el herraje resulte libremente accesible en el interior del armario. Este herraje resulta perfectamente conveniente para puertas anchas. Las puertas se deslizan por abajo mediante una guía de dos puntos.

Las puertas deslizantes centrales que se mueven por delante del cuerpo del armario pueden ser desplazadas hacia ambos lados mediante un tope con retención suplementario montado abajo en el zócalo.

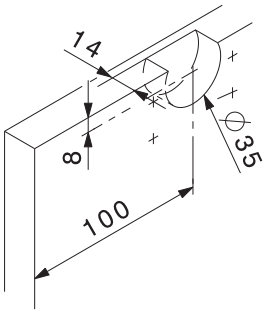

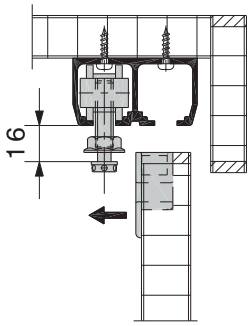

Montaje

Los topes de los rieles superior e inferior deben ser ajustados de manera que los carros y las guías resulten detenidos simultáneamente.

Campo de aplicación

En todas partes donde se precisen armarios de buena calidad y de construcción racional, provistos de puertas de deslicen fácilmente y sin ruido, por ejemplo en hoteles, oficinas, edificios industriales y administrativos y también en la construcción de viviendas.

Particularidades típicas de HAWA-Dorado 40/MS

- Peso máximo de la puerta 40 kg
- Espesores de puerta 19, 22 y 25 mm
- Armadura de suspensión 35 mm
- Ajuste de altura fácil a ± 3 mm
- Tope de riel arriba con retención ajustable
- Tope de riel abajo como fin de carrera

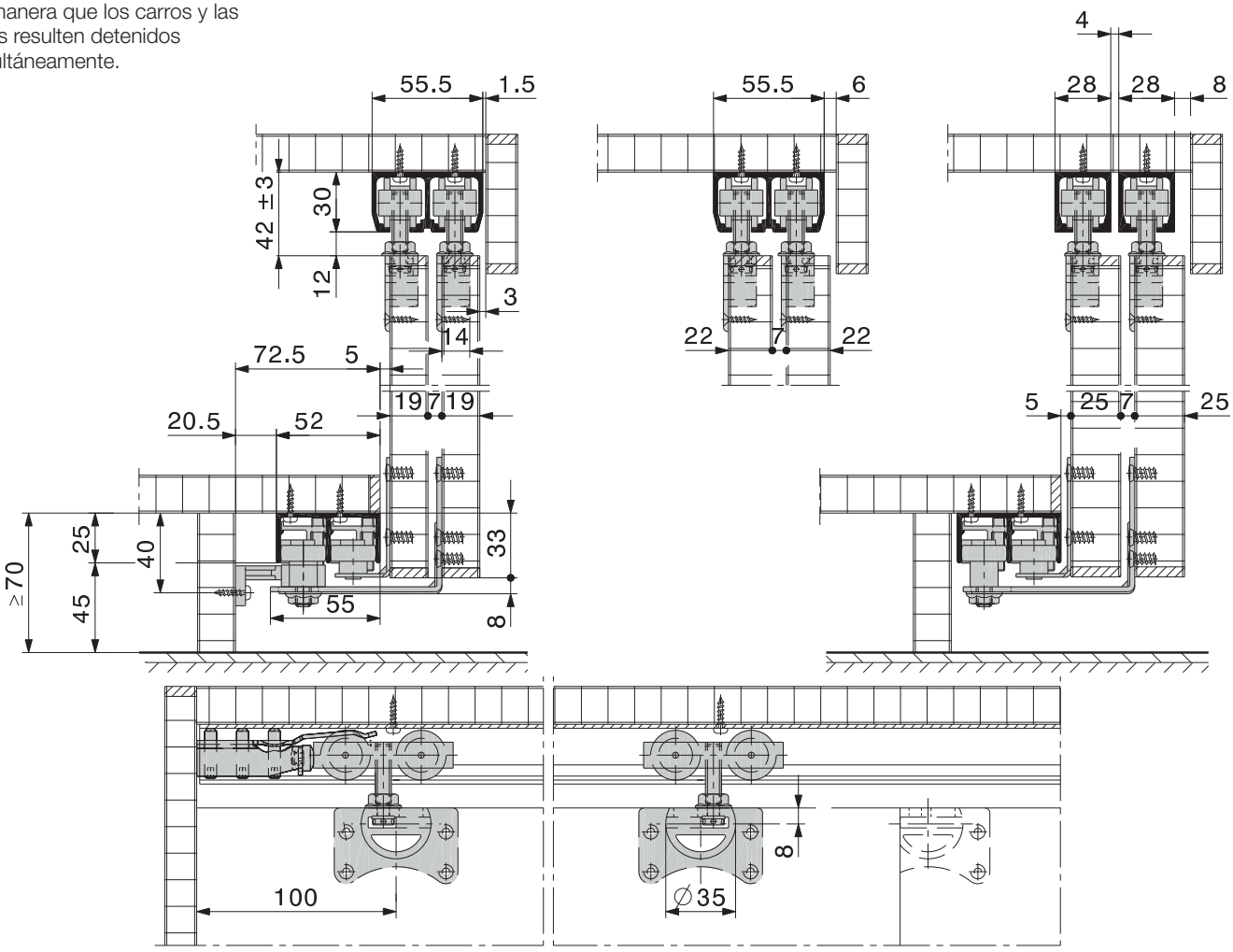

Bajo reserva de modificaciones técnicas.

errajes sin rieles de rodadura y de guía

	Batientes	N°
HAWA-Dorado 40/MS	2	11633
	3	11636

– Para armarios con 4 batientes se utilizarán dos herrajes de 2 batientes.
– Para armarios con 5 batientes se utilizará un herraje de 2 batientes y uno de 3 batientes.
– Para armarios con 6 batientes o más deberán pedirse herrajes de composición especial.

Cuando la puerta deslizante central es la que está détras, el herraje correspondiente deberá pedirse especialmente.

Accesorios comprendidos en cada juego

		11633	11636	N°
	Armadura de suspensión, con tornillo M8, derecha	2	3	10486
	Armadura de suspensión, con tornillo M8, izquierda	2	3	10487
	Carro con 2 rodillos, M8, con rodillos de plástico	4	6	10420
	Tope de riel con retención ajustable	4	4	10640
	Rodillo de guía fijo con escuadra, puerta interior	2	4	10535
	Rodillo de guía ajustable con escuadra, puerta exterior	2	2	10536
	Tope de riel inferior	4	4	10616
	Tope de caucho para empotrar	2	2	10589
	Llave Imbus 3 mm, corta	1	1	10785
	Tornillo EURO con cabeza fresada (juego de 9 piezas)	2	3	11613
	Espiga de ajuste de altura	1	1	10795

Rieles de rodadura dobles

Atención: la distancia entre los orificios varía.		mm	N°
	Riel de rodadura doble, aluminio anodizado plata, pre-perforado	2500	10231
		3500	10233
		6000	10227
		a medida	10234

Rieles de rodadura simples

Atención: la distancia entre los orificios varía.		mm	N°
	Riel de rodadura simple, aluminio, anodizado plata, pre-perforado (para puertas de armario de más de 22 mm de espesor)	1400	10213
		1600	10214
		1800	10215
		2000	10216
		3000	18530
		4000	18531
		6000	10211
		a medida	10217

Guías inferiores dobles

Atención: la distancia entre los orificios varía.		mm	N°
	Guía inferior doble, aluminio, anodizado plata, pre-perforado	2500	10251
		3500	10253
		6000	10254
		a medida	10256

Rieles de rodadura simples para aplicaciones especiales

Atención: la distancia entre los orificios varía.		mm	N°
	Guía inferior simple, aluminio, anodizado plata, pre-perforado	a medida	10304

Accesorio complementario

		N°
	Tope de retención para puerta deslizante mediana, moviéndose por delante	13315

Si se utiliza el tope mediano (puertas de armario de 3 batientes) el zócalo del armario debe estar situado 20,5 mm más atrás del borde posterior del guía inferior.

A especificar con el pedido

- Tipo y cantidad de herrajes y accesorios
- Tipo y largo del riel de rodadura
- Tipo y largo del guía inferior
- Cantidad de topes de retención suplementarios
- Cantidad de topes medianos

Planificación y montaje

Para la planificación y el montaje deberá ser utilizado el plano de montaje n° 17658. (→ www.hawa.ch → HAWA-Productfinder)

Bajo reserva de modificaciones técnicas.